Installationsanleitung

CPS FROM WALL B2B 42 - 55“
Art.-Nr.: 3334

DE	Installationsanleitung
GB	Installation manual
FR	Guide d‘installation
NL	Installatievoorschrift
ES	Guía de instalación
SE	Installationsanvisning
TR	Yükleme Rehberi
RU	инструкция по установке
CN	安装指南

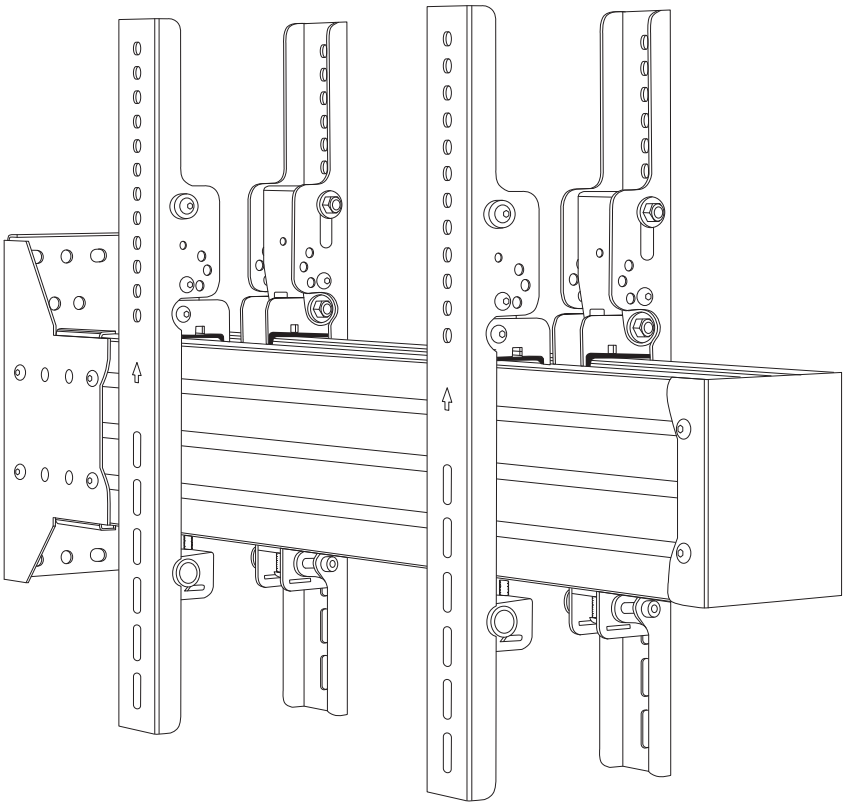

HAGOR Products GmbH | Oberbecksener Straße 97 | D-32547 Bad Oeynhausen | Telefon: +49(0)57 31-7 55 07-0 | Mail: info@hagor.de

DE

Achtung!

Technische Geräte stellen einen beträchtlichen Wert dar. Sie sollten daher bei der Installation vorsichtig mit den Komponenten umgehen und diese bei Bedarf schützen.

Auch sollte, falls nötig, der Installtionsbereich abgesichert werden. Herabfallende Teile können zu Verletzungen und Materialschäden führen.

Die im Lieferumfang enthaltenen Materialien sind unter Umständen nicht für die speziellen Gegebenheiten am Installationsort geeignet. Bitte prüfen Sie dies vorab und ersetzen Sie diese bei Bedarf durch geeignete Materialien.

Falls Sie Bezüglich der Installation des Produkts unsicher sind oder noch Fragen haben wenden Sie sich an uns oder anderes ausgebildetes Fachpersonal.

GB

Caution!

Technical devices are of considerable value. You should therefore handle the components carefully during installation and protect them if necessary.

If necessary, the installation area should also be secured. Falling parts can cause injuries and material damage.

The materials included in the scope of delivery may not be suitable for the special conditions at the installation site. Please check this in advance and replace it with suitable materials if necessary.

If you are unsure about the installation of the product or have any questions, please contact us or other trained specialists.

Lieferumfang | Scope of delivery

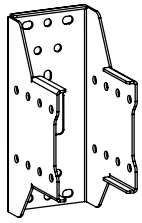

A 1x

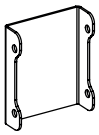

B 1x

C 16x

D 16x
M8x12

E 4x

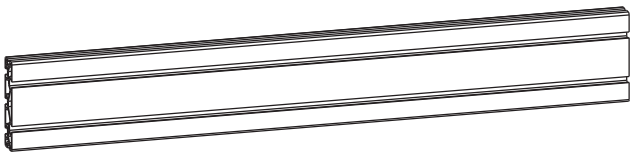

F 2x

G 4x

M-A 8x
M6x14

M-B 8x
M8x16

M-C 8x
M6x30

M-D 8x
M8x35

M-E 8x
Ø8

M-F 8x
Ø15xØ8x5

M-G 8x
Ø15xØ8x15

H 4x
M8x70

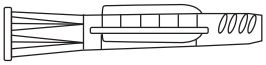

I 4x
M8x62

J 4x
M8

K 4x

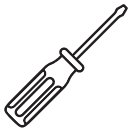

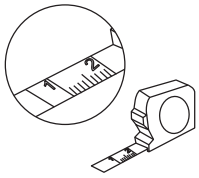

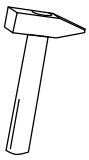

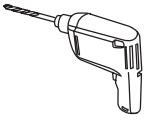

1 Bohrlöcher anzeichnen und setzen | Mark and drill drill holes

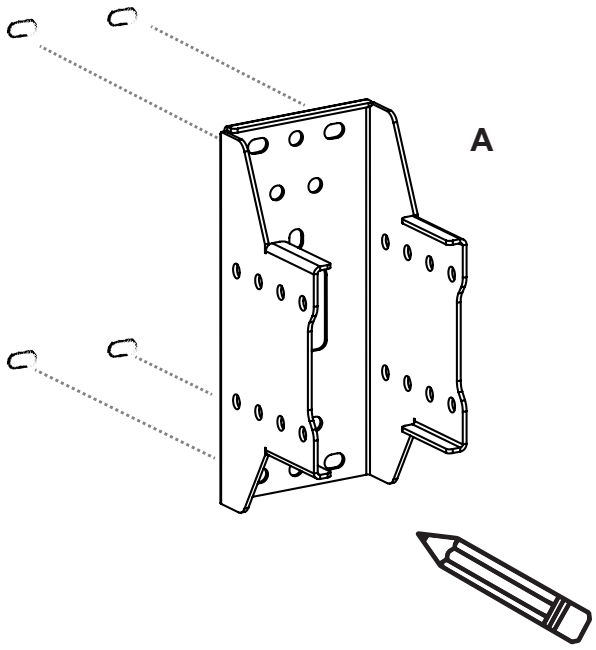

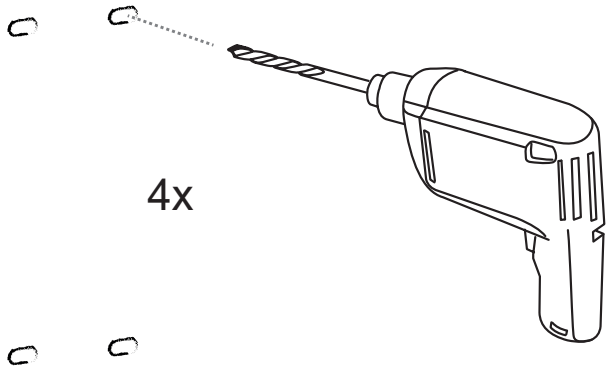

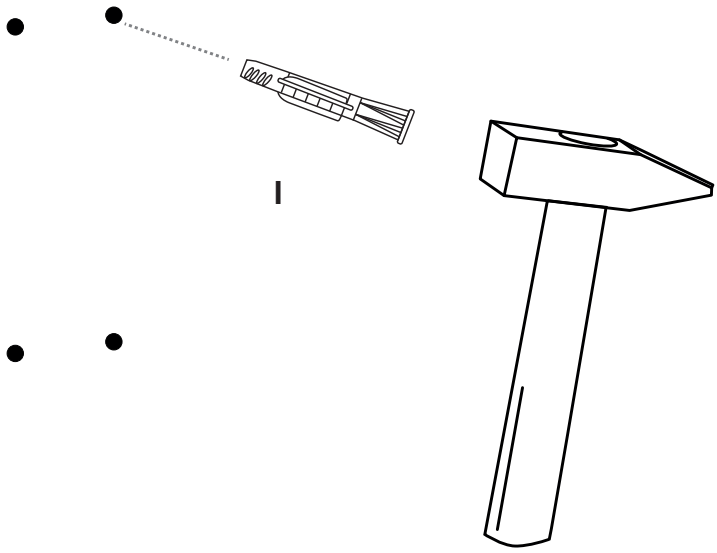

2 Wandmontage | Wall mounting

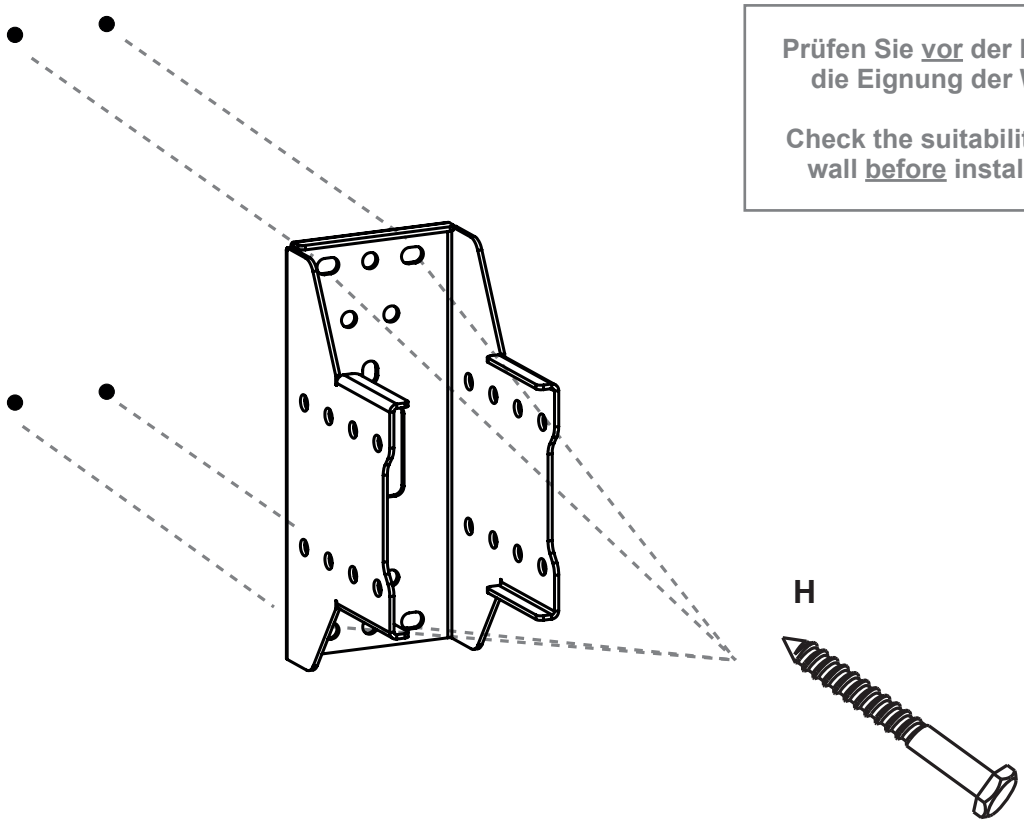

Prüfen Sie vor der Montage die Eignung der Wand!

Check the suitability of the wall before installation!

3 Hutmuttern aufsetzen | Put on hat nuts

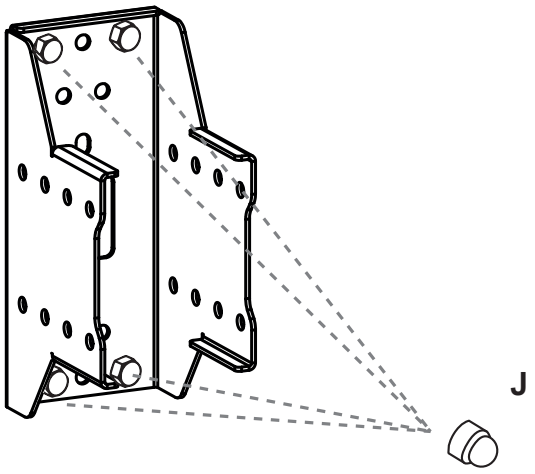

4 Nutensteine einsetzen | Insert sliding blocks

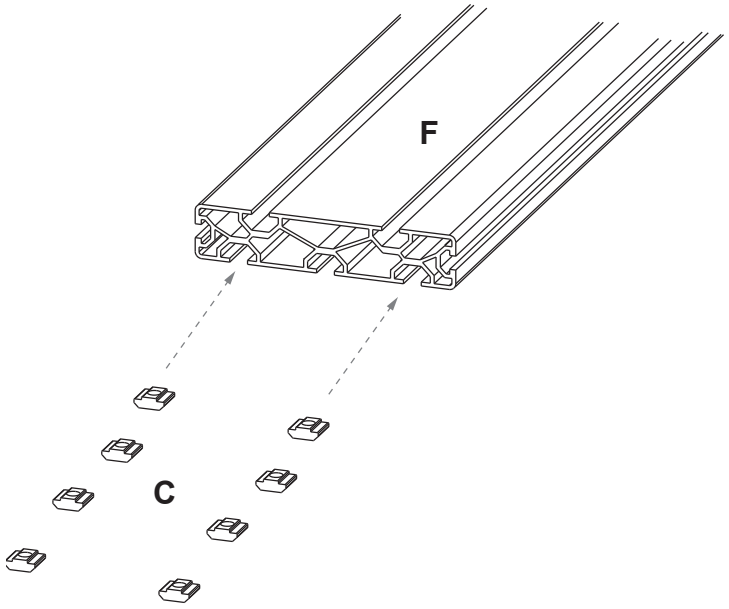

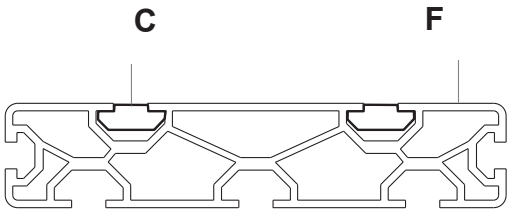

F-1

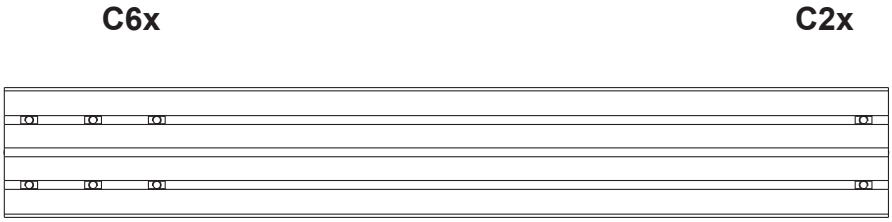

F-2

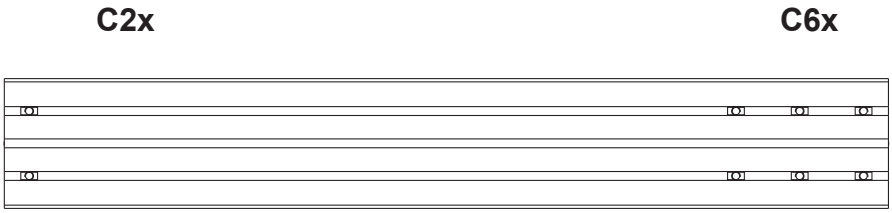

5 Rails einschieben | Insert rails

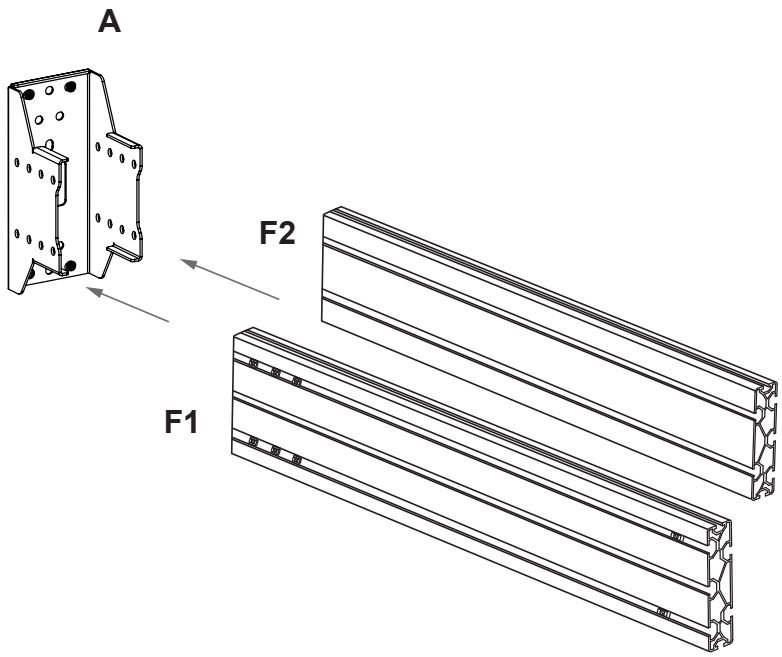

6 Rails montieren | Mount the rails

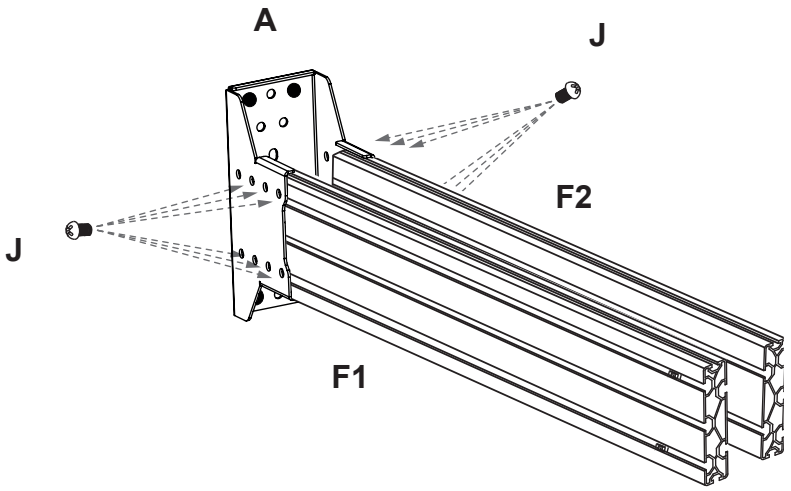

7 Stabilisierung montieren | Mount the stabilizer

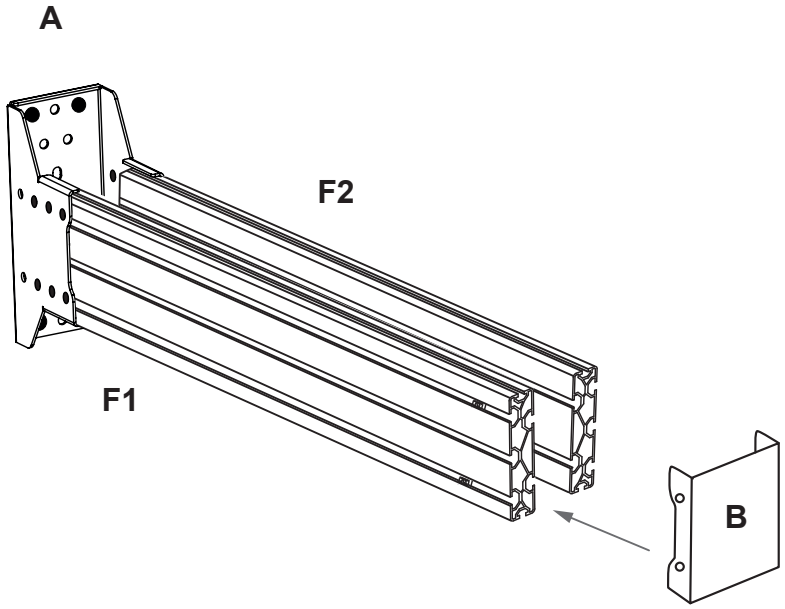

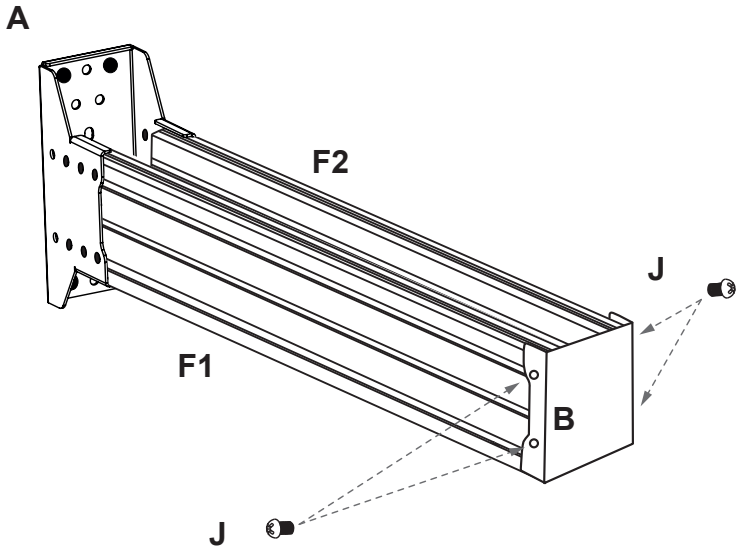

VESA-Arme montieren | Mount VESA arms

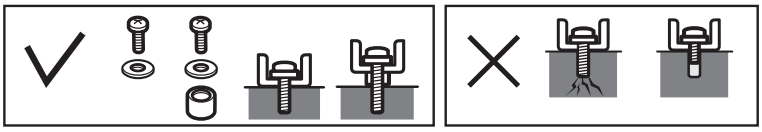

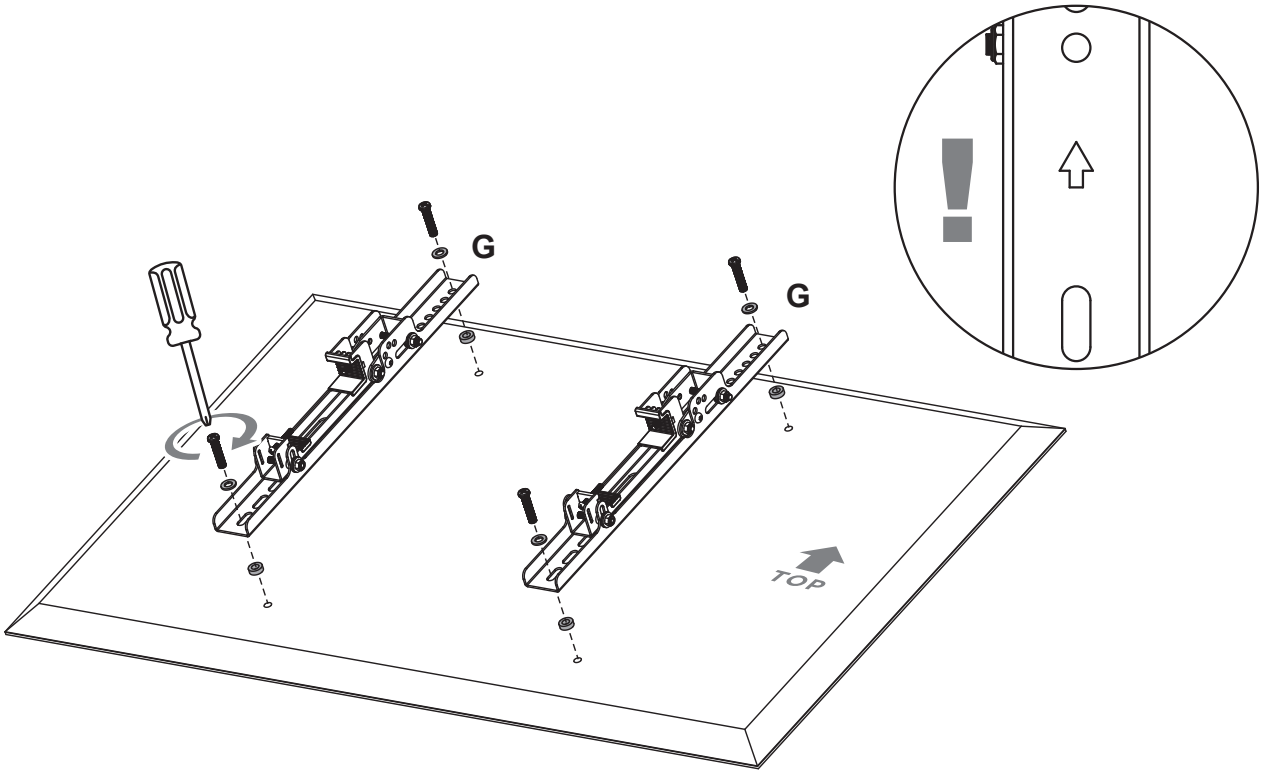

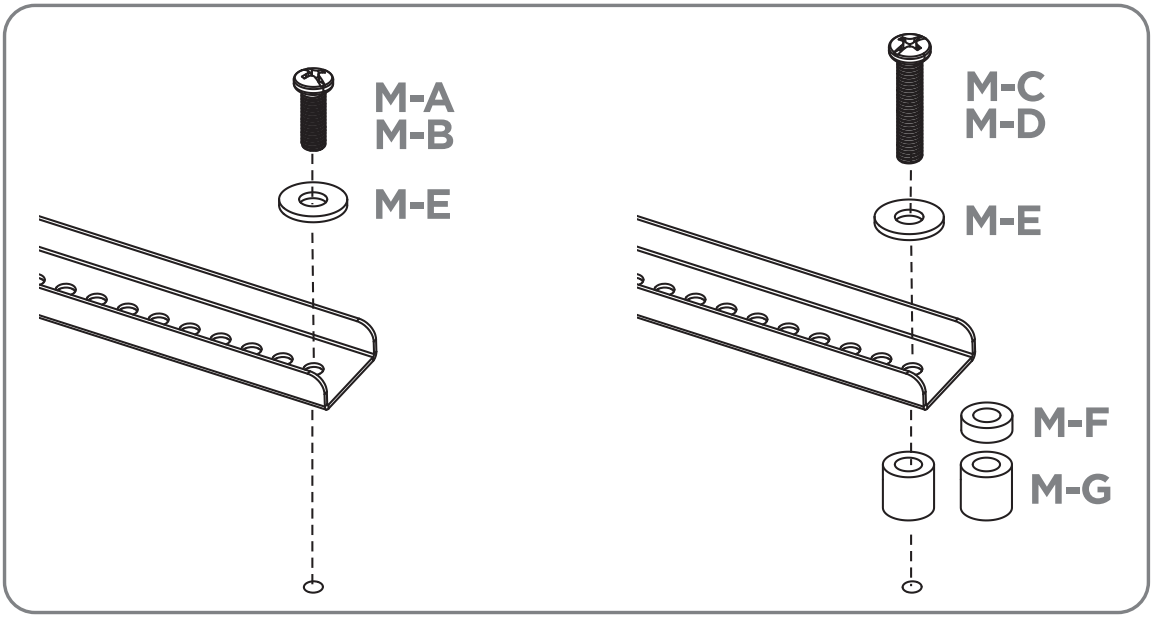

9 Bildschirme einhängen | Mount the screens

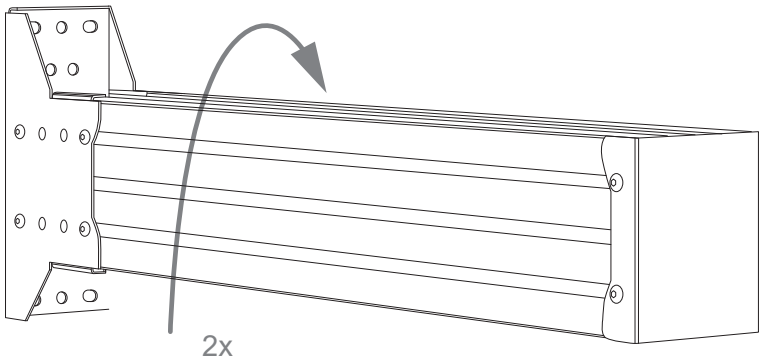

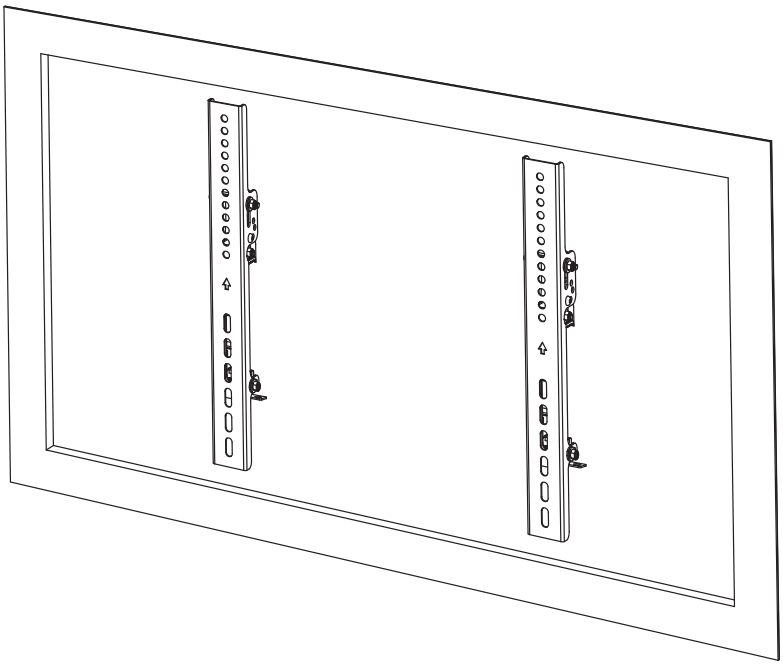

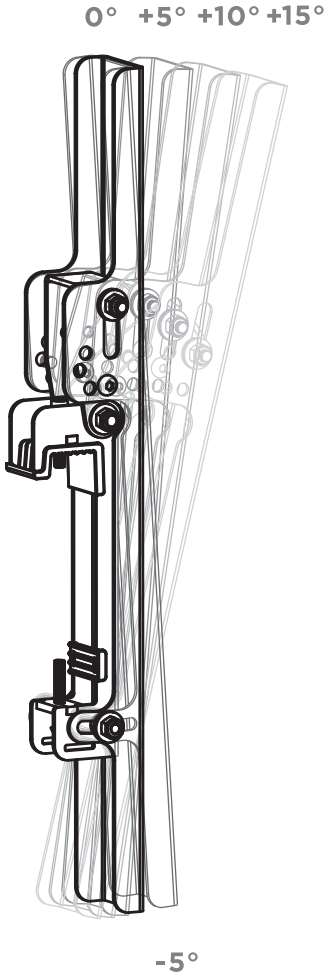
0° +5° +10° +15°
-5°

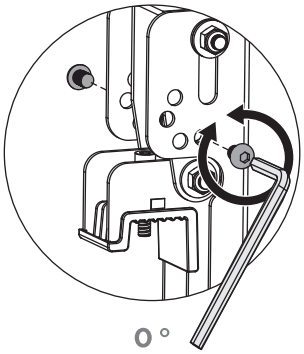
0°

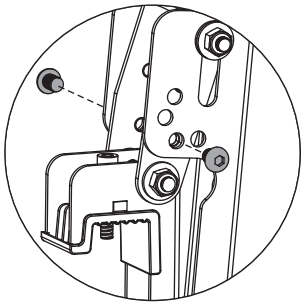
+5°

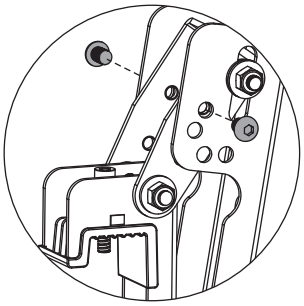
+10°

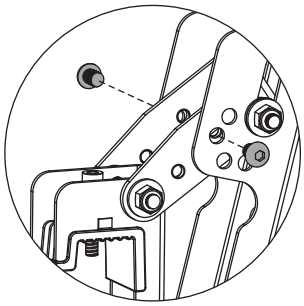
+15°

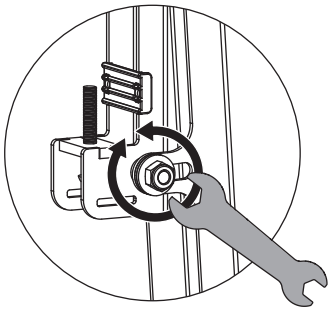
-5°

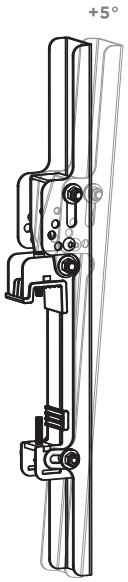
+5°

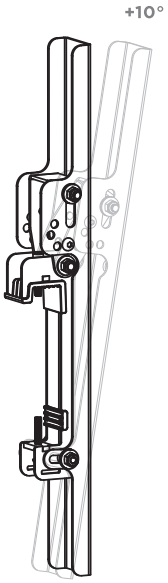
+10°

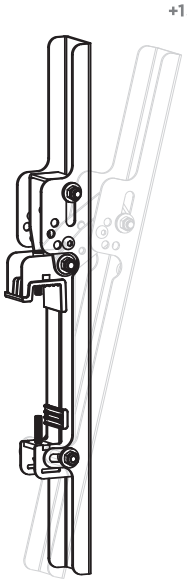
+15°

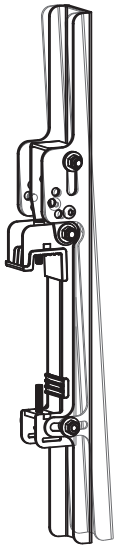
-5°

11 Höhenjustage | Height adjustment

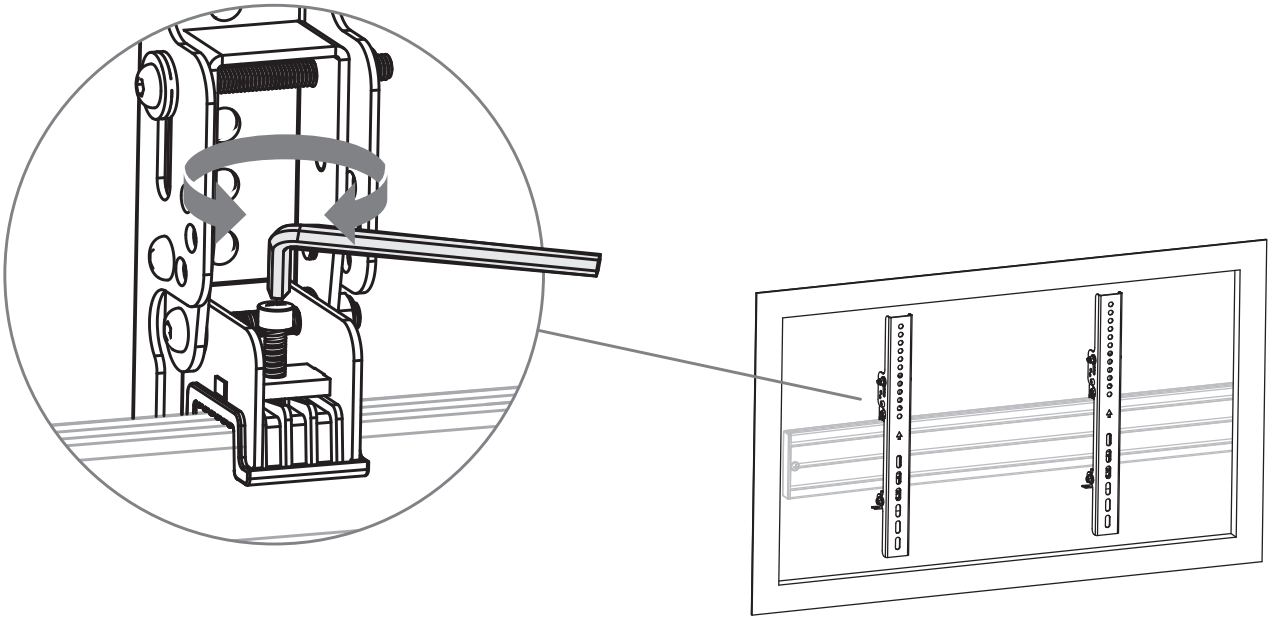

12 Sicherungsschrauben | Locking screws

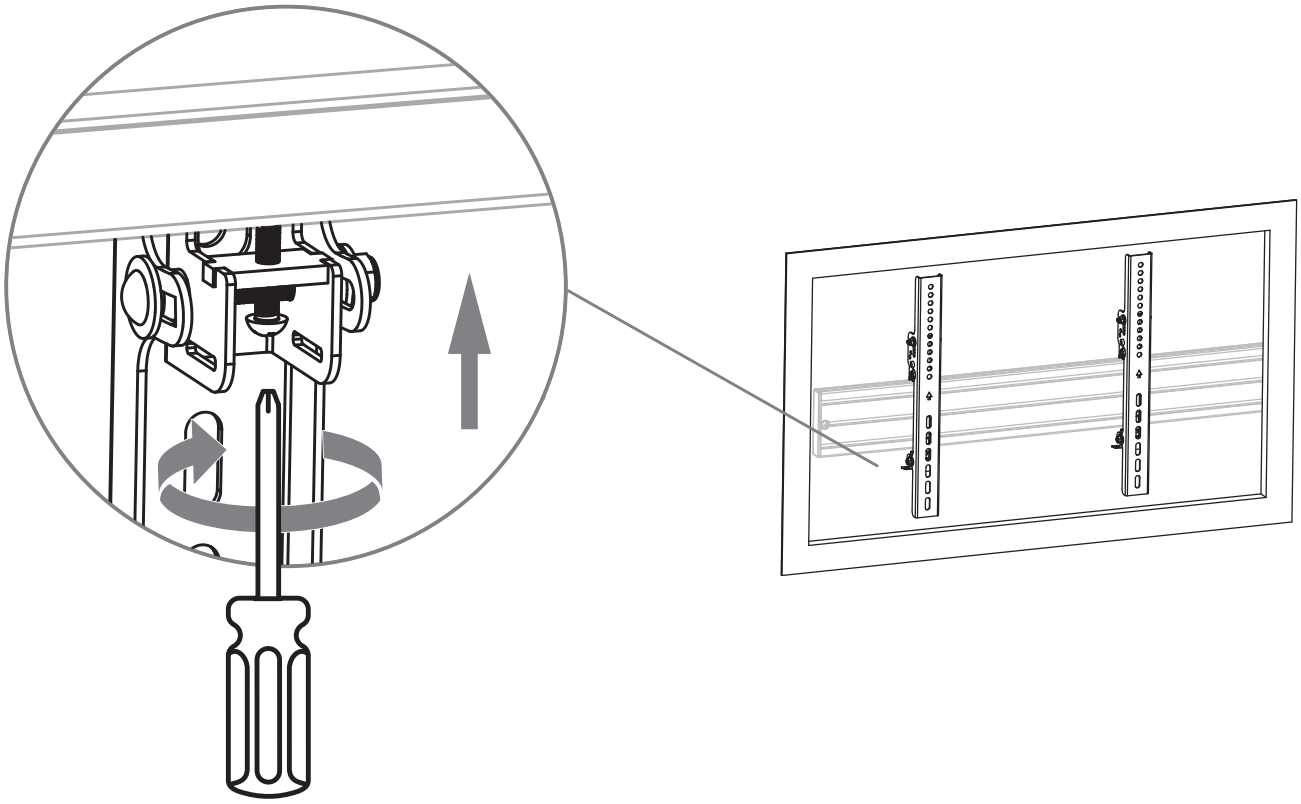

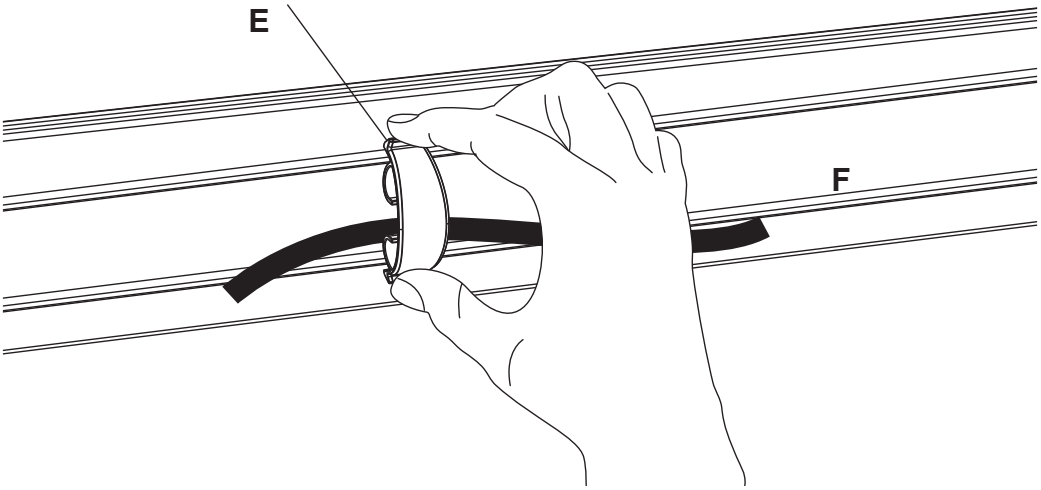
E
F

Abmessungen | Dimensions

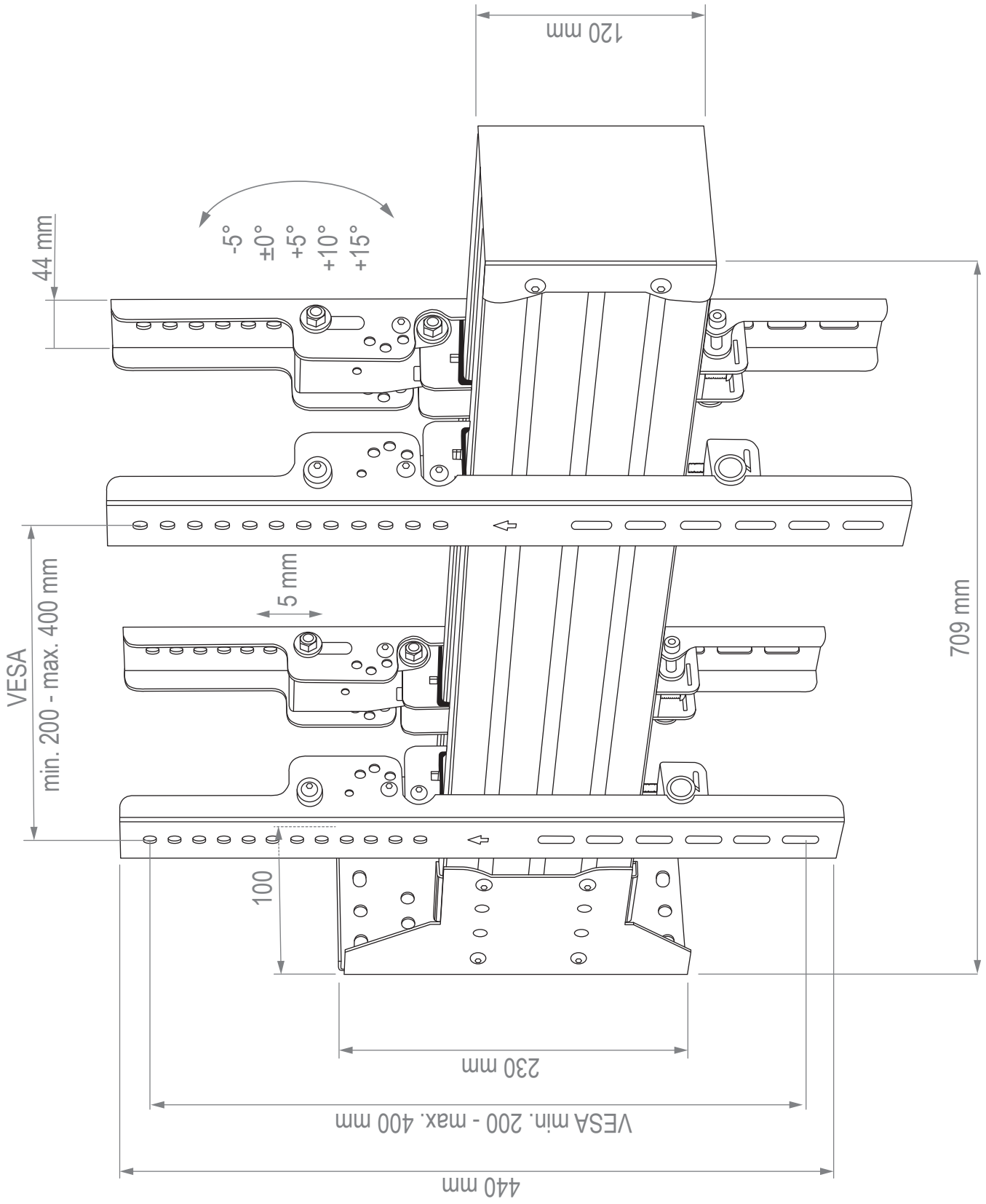

HAGOR Products GmbH | Oberbecksener Straße 97 | D-32547 Bad Oeynhausen | Telefon: +49(0)57 31-7 55 07-0 | Mail: info@hagor.de